F250A

Φ250X99L

■ 一般仕様　General Specifications

モーター保護：ロック保護、逆接続防止
Motor Protection　Locked rotor, Reverse polarity
絶縁抵抗：10MΩ以上、DC500V
Insulation Resistance　10MΩ min, measured with 500V DC between all leads shorted together and case
絶縁耐圧：AC500V 1分
Dielectric Withstand Voltage　AC500V 1minute
許容環境温度範囲：−30℃～+70℃ (Operating)
Allowable Ambient Temperature Range　−40℃～+80℃ (Storage)
実用上さしつかえない状態で結露無きこと
non-condensing environment

■ 期待できる寿命 Expected Life

※故障率 10%（L10 Life）
※ Failure Rate: 10%（L10 Life）

40℃ 70,000 時間 (Hours)

■ 外観図　Outline

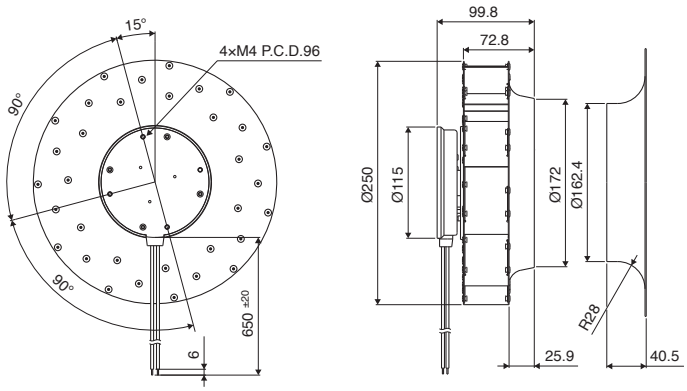

■ 特性曲線　Characteristic Curves

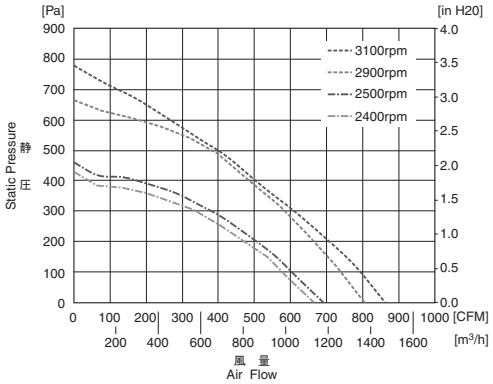

■ 材質　Material

インペラー：スティール
軸受：ボールベアリング
リード線：UL1015 AWG18 +：赤 −：黒
速度制御：黄
速度信号：白

Impeller：Steel
Bearing：Ball Bearings
Lead Wire：UL1015 AWG18 +：Red, −：Black
Speed Control：Yellow
Speed Signal：White

■ 仕様　Specifications

型式 Model	定格電圧 Rating Voltage	使用電圧範囲 Operating Voltage	定格電流 Current	定格入力 Input Power	回転速度 Speed	最大風量 Max.Air Flow	最大静圧 Max. Static Pressure	騒音 Noise	質量 Mass
	(V)	(V)	(A)*1	(W)*1	(rpm)*1	(CFM)*1	(Pa)*1	(dB)*1	(g)
F250A3-072-D0730	48	36 ～ 72	3.4	163.2	3100	862	777	81	2400
F250A4-072-D0720	48	36 ～ 72	1.9	91.2	2500	693	511	74	
F250A5-072-D0520	24	18 ～ 30	6.1	146.4	2900	806	664	78	
F250A6-072-D0520	24	18 ～ 30	3.5	84.0	2400	668	476	73	

*1: Average values in free air and rated voltage condition.

Copyright MinebeaMitsumi Inc.